1回路真空システム用クランプ装置

メカ式クランプ VCMC-K1-QUICK

クランプ範囲: 10～100 mm、クイック調整機構付き

WOOD

メカ式クランプ VCMC-K1-QUICK

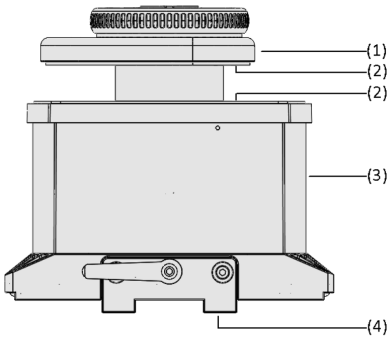

システムデザイン メカ式クランプ VCMC-K1-QUICK

VCMC-K1-QUICKを使用したフレーム材の固定

業界特有のアプリケーションへの適合性

アプリケーション

- 単回路コンソールに取付が可能なメカ式クランプ VCMC-L1-QUICK
- ドアフレームや窓枠のような、幅が狭く湾曲したワークに好適
- メカ式でコンソール上に固定され、クランププレートの高さは工具なしで容易に要請が可能
- コンソール内の真空圧で作動するため、追加の機器が不要

デザイン

- (1) 三角形クランププレート: クランプ高さとワークへの接触面を工具なしで調整可能
- 真空によりクランププレートが上下しワークを固定
- (2) 水平方向の力への安定性を高める摩擦材
- (3) メインボディ: コンソールとの接続部を備えたアルミ製の本体
- (4) ブロックをコンソールに固定するためのガイドフラップ

製品特徴

- クランププレートは工具なしで調整可能なため、セットアップ時間を削減
- 最大700 Nのクランプ力により、幅の狭いワークであってもしっかりと把持
- ブロックはメカ式のクランプで確実にコンソールに固定
- コンソール内の真空圧で作動するため、追加の設備が不要
- 特殊な摩擦材により、負荷の大きな加工を行う場合にも安定したワークの保持を実現

© J. Schmalz GmbH / 技術的な変更がある場合がございます / 上で生成された 09.02.2024

シュマルツに連絡してください。 Schmalz K.K / 〒224-0027 横浜市都筑区大棚町3001-7/ +81 45 565-5150 / schmalz@schmalz.co.jp

メカ式クランプ VCMC-K1-QUICK

クランプ範囲: 10～100 mm、クイック調整機構付き

発注コード メカ式クランプ VCMC-K1-QUICK

VCMC-K1	–	QUICK	–	170x135	x50	–	15-85
1		2		3	4		5

1 – 製品仕様

タイプ	種類
VCMC-K1	メカ式クランプ (1回路コンソール向け)

2 – 製品仕様

タイプ	種類
QUICK	クランプ範囲の調整が容易

3 – クランプブロックのサイズ (底面)

タイプ	サイズ
170x135	170x135 mm

4 – クランプブロックの高さ

タイプ	サイズ
(例) x50	50 mm

5 – クランプ範囲

タイプ	クランプ範囲
(例) 15-85	15～85 mm

メカ式クランプ VCMC-K1-QUICK は以下の製品で構成されます。

- クイック調整機構付きクランププレート
- アルミニウム製ボディ
- メカ式クランプでコンソールに取付

スペアパーツ: クランププレート、シーリングフレーム、クランプユニット
アクセサリ: クランプ範囲延長パーツ、クランプユニット

発注データ メカ式クランプ VCMC-K1-QUICK

型式	製品コード
VCMC-K1-QUICK 170x135x50 15-85	10.01.12.04692
VCMC-K1-QUICK 170x135x85 15-85	10.01.12.04746
VCMC-K1-QUICK 170x135x100 10-100	10.01.12.04614
VCMC-K1-QUICK 170x135x125 10-100	10.01.12.04744

発注データ スペアパーツ メカ式クランプ VCMC-K1-QUICK

型式	スペアパーツ		製品コード
VCMC-K1-QUICK 170x135x50 15-85	-	SPAN-TELL 110x30 EXZ VCMC	10.01.12.04688
VCMC-K1-QUICK 170x135x85 15-85	-	SPAN-TELL 110x30 EXZ VCMC	10.01.12.04688
VCMC-K1-QUICK 170x135x100 10-100	クランプディスク	SPAN-TELL 110 EXZ VCMC	10.01.12.04239
VCMC-K1-QUICK 170x135x125 10-100	クランプディスク	SPAN-TELL 110 EXZ VCMC	10.01.12.04239

スペアパーツ		製品コード
シーリングフレーム (下部)	VCDR 166x113x6.6 VCBL-K1	10.01.12.03629
クランプユニット	KLEM-EINH 70x24.5x4.5 VCMC-K2	10.01.12.04255

発注データ アクセサリ メカ式クランプ VCMC-K1-QUICK

型式	アクセサリ		製品コード
VCMC-K1-QUICK 170x135x50 15-85	六角付き延長	VRL-S M20x1x35	10.01.12.04374
VCMC-K1-QUICK 170x135x85 15-85	六角付き延長	VRL-S M20x1x35	10.01.12.04374

型式		製品コード
クランプシステムのアクセサリ	ZUB VCMC	10.01.12.04008
クランプ装置	KLEM-EINH 69.5x35x12.5	10.01.12.04990

シュマルツに連絡してください。 Schmalz K.K / 〒224-0027 横浜市都筑区大棚町3001-7/ +81 45 565-5150 / schmalz@schmalz.co.jp

メカ式クランプ VCMC-K1-QUICK

クランプ範囲: 10～100 mm、クイック調整機構付き

テクニカルデータ メカ式クランプ VCMC-K1-QUICK

型式	クランプ範囲 [mm]
VCMC-K1-QUICK 170x135x50 15-85	15.0 ~ 85.0 mm
VCMC-K1-QUICK 170x135x85 15-85	15.0 ~ 85.0 mm
VCMC-K1-QUICK 170x135x100 10-100	10,0 ~ 100.0 mm
VCMC-K1-QUICK 170x135x125 10-100	10,0 ... 100.0 mm

シュマルツに連絡してください。 Schmalz K.K / 〒224-0027 横浜市都筑区大棚町3001-7/ +81 45 565-5150 / schmalz@schmalz.co.jp

メカ式クランプ VCMC-K1-QUICK

クランプ範囲: 10～100 mm、クイック調整機構付き

デザインデータ メカ式クランプ VCMC-K1-QUICK

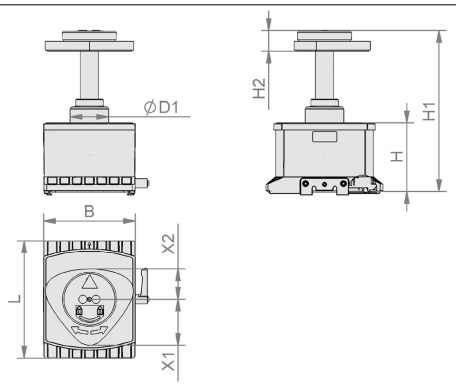

VCMC-K1-QUICK

シュマルツに連絡してください。 Schmalz K.K / 〒224-0027 横浜市都筑区大棚町3001-7/ +81 45 565-5150 / schmalz@schmalz.co.jp

メカ式クランプ VCMC-K1-QUICK

クランプ範囲: 10～100 mm、クイック調整機構付き

デザインデータ メカ式クランプ VCMC-K1-QUICK

型式	B [mm]	D1 [mm]	H [mm]	H1 [mm]	H2 [mm]	L [mm]	X1 [mm]	X2 [mm]
VCMC-K1-QUICK 170x135x50 15-85	133.00	56	50	168	30.0	171	67	44
VCMC-K1-QUICK 170x135x85 15-85	133.31	56	85	203	30.0	171	67	44
VCMC-K1-QUICK 170x135x100 10-100	133.31	56	100	234	30.0	170	67	44

シュマルツに連絡してください。 Schmalz K.K / 〒224-0027 横浜市都筑区大棚町3001-7/ +81 45 565-5150 / schmalz@schmalz.co.jp